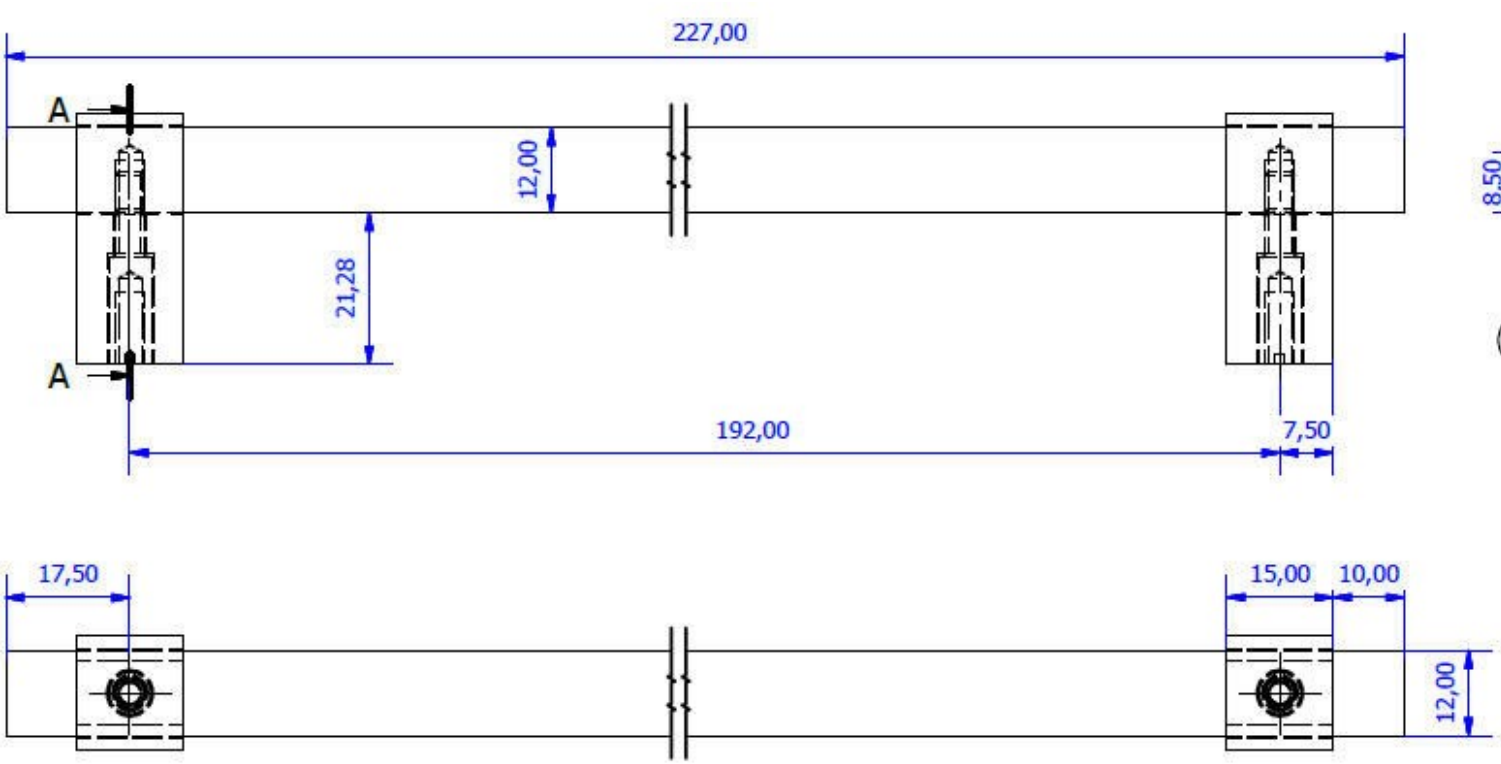
227,00
A
A
12,00
21,28
192,00
7,50
17,50
15,00
10,00
12,00

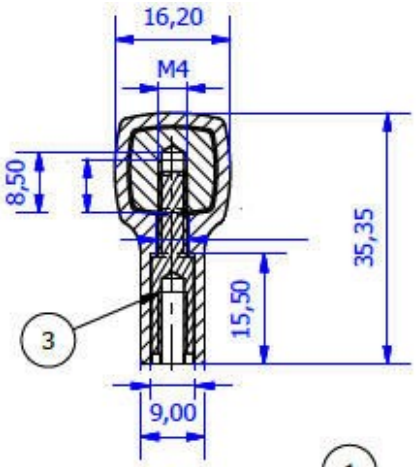
16,20
M4
8,50
35,35
15,50
3
9,00

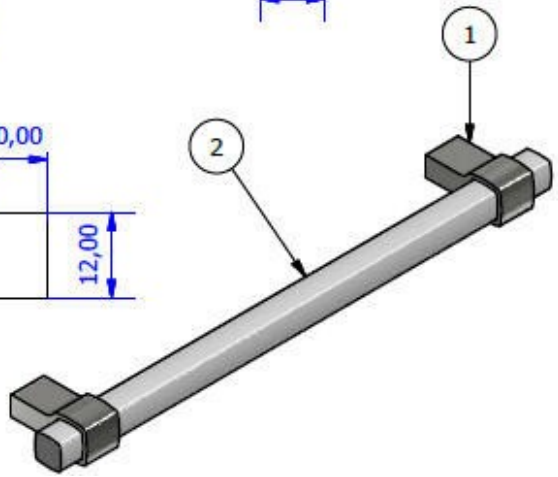
1
2